SilverStone®
Designing Inspiration

SUGO SERIES SG06

MANUAL

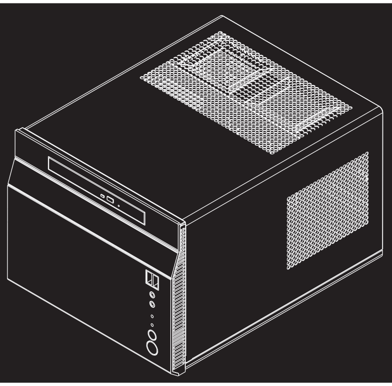

Product Overview

SUGO SERIES
SG06

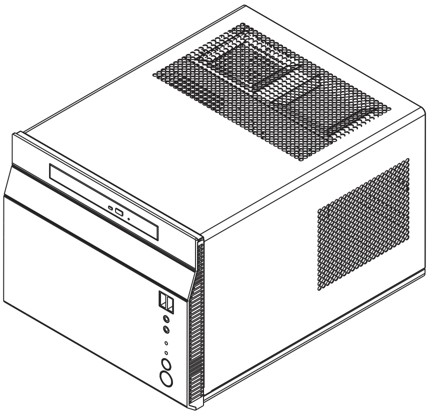

Specification

Model	SST-SG06B / SST-SG06S	
Material	Aluminum front panel, SECC body	
Motherboard	Mini-DTX, Mini-ITX	
Drive Bay	External	Slim optical x 1
	Internal	3.5” x 1 , 2.5”x1
Cooling System	Front	1 x 120mm intake fan with golf blades,1200rpm19dBA
	Sides	Oversized vents
	Top	Oversized vents

Expansion Slot	2
Front I/O Port	USB2.0 port x 2 Audio x 1 MIC x 1
Power Supply	SFX 300W with 80 PLUS certification
Expansion Card	Standard size long cards capable (9”)*
Dimension	220 mm (W) x 177 mm (H) x 286 mm (D)

Specifications of Power Supply (Optional)

Max. DC Output 300W

Load Range

	+3.3V	+5V	+12V1	+12V2	+5VSB	-12V	-5V
Max.(Amps)	20A	22A	14A	16A	2.5A	0.5A	-
Peak (Amps)	/	/	19A	19A	3A	-	-
Min.(Amps)	0.5A	0.5A	1A	1A	0A	0A	-
Range (%)	+/-5%	+/-5%	+/-5%	+/-5%	+/-5%	+/-10%	-
Ripple(mVp-p)	70mV	70mV	140mV	140mV	70mV	70mV	-

Combined +3.3, +5V	125W
Combined +12V	22A / 264W
Input Voltage	90V ~ 264V (Auto Range)
Input Frequency Range	47Hz ~ 63Hz
PFC	Active PFC (PF>0.95 at full load)
Efficiency	over 80% (20% to 100% loading)
MTBF	100,000 hours at 25°C, full load
Operating temperature	0 ~ 50°C
Protection	Over current protection, Over power protection, Over voltage protection,Short circuit

Connectors	1 x 24-pin motherboard connector (300mm) 1 x 4-pin ATX12V connector (400mm) 1 x 6-pin PCI-E connector (400mm) 1 x triple SATA connector (300mm +200mm +100mm) 1 x dual 4-pin IDE (300mm + 200mm) 1 x single floppy power connectors (300mm + 200mm + 200mm)
Color	SECC
Cooling System	Single 80mm fan
Noise Level	19 dBA minimum
Dimension	125 mm (W) x 63.5 mm (H) x 100 mm (D)
Weight	940g
Certification	80 PLUS

Disassemble Chart

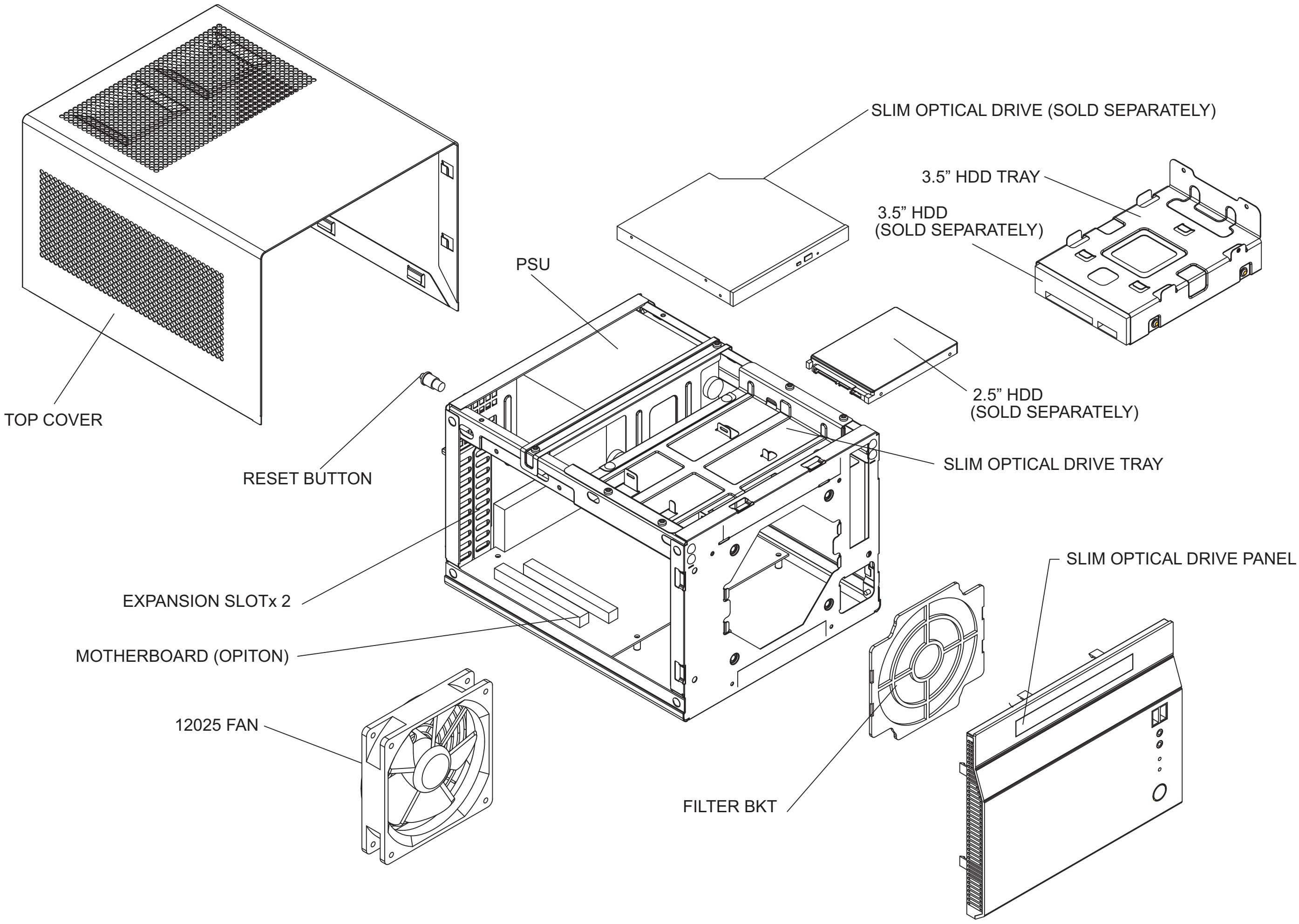

PICTURE	ITEM	PURPOSE
	SCREW A M2*2	SECURE OPTICAL DRIVE
	SCREW B M3*4	SECURE 2.5" HARD DEVICE
	SCREW C M3*6	SECURE MOTHERBOARD
	SCREW D #6-32*6	SECURE 3.5" HARD DEVICE
	POWER-CORD	-
	FOOT-RUBBER	-
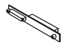	SLIM OPTICAL ADAPTER	FOR IDE DRIVES
	WIRE TIE	-
	INSTALLATION GUIDE	-

USB2.0 CONNECTOR

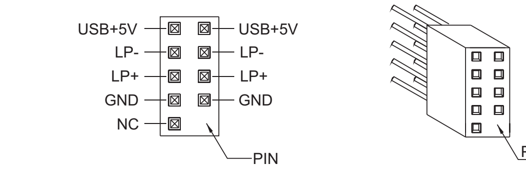

AC'97 CONNECTOR

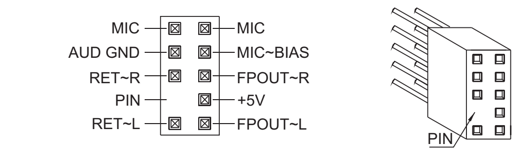

HD AUDIO CONNECTOR

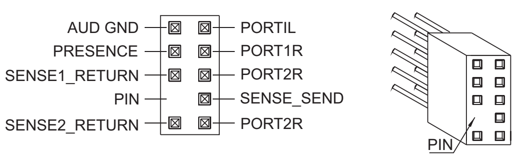

1.

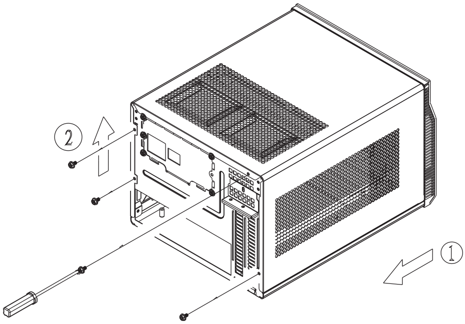

ENGLISH

Please remove the screws holding the top cover with a screw driver, then pull it toward the back to lift it outward away from the chassis.

DEUTSCH

Bitte entfernen Sie die Schrauben der oberen Abdeckung mit einem Schraubenzieher und ziehen Sie die Abdeckung nach hinten, weg von dem Chassis.

FRANÇAIS

Veuillez retirer les vis tenant le panneau supérieur avec un tournevis, puis tirez-le vers l’arrière afin de le soulever en dehors du boîtier.

ESPAÑOL

Por favor, quite los tornillos que sujetan la cubierta superior con un destornillador, luego tire de ella hacia atrás para quitarla del chasis.

ITALIANO

Rimuovere le viti del pannello superiore con un cacciavite, spingerlo verso la parte posteriore e sollevarlo per asportarlo dal telaio.

РУССКИЙ

С помощью отвертки открутите шурупы, удерживающие верхнюю крышку, а затем снимите ее, сдвинув назад и приподняв.

한국어

상부 커버를 고정하고 있는 나사를 스크류 드라이버를 이용해 제거한 후, 뒤쪽으로 당겨 들어 올려, 케이스로 부터 제거합니다.

日 本 語

上部カバーを固定
しているネジをドライバーで外し、
カバーを後方に引いてケースから取
り外します。

繁体中文

請以螺絲起子將鎖固上蓋的螺絲卸下，
並向後拉後提起以自機殼中取出.

简体中文

请以螺丝起子将锁固上盖的螺丝卸下，
并向后拉后提起以自机箱中取出.

2.

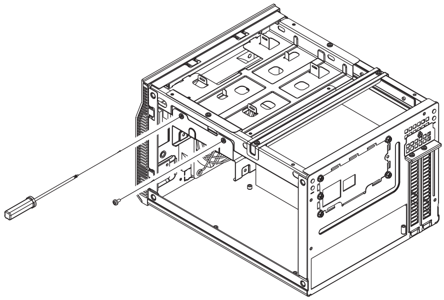

ENGLISH

Remove the screws holding the hard drive bracket with a screw driver as shown, then remove the cage outward from the chassis.

DEUTSCH

Entfernen Sie die Schrauben der Festplattenhalterung mithilfe eines Schraubenziehers wie abgebildet und nehmen Sie die Halterung aus dem Chassis.

FRANÇAIS

Retirez les vis fixant le casier à disques durs avec un tournevis comme montré, puis retirez le casier à l’extérieur du boîtier

ESPAÑOL

Retire los tornillos que sujetan el bracket del disco duro con un destornillador como se muestra, luego saque la carcasa del chasis.

ITALIANO

Rimuovere le viti che fissano la gabbia degli hard drive, quindi rimuoverla.

РУССКИЙ

С помощью отвертки открутите шурупы, удерживающие кронштейн жесткого диска, как показано на рисунке, и выньте из корпуса корзину жесткого диска.

한국어

하드디스크 브라켓을 고정하고 있는 나사를 스크류 드라이버를 이용해 그림과 같이 제거한 후, 케이지를 케이스 바깥으로 제거합니다.

日 本 語

図のようにハードディスクドライブブラケット
を固定しているネジをドライバーで外し、
ケースからケージを取り出します。

繁体中文

請依圖示先以螺絲起子將鎖固硬碟架的
螺絲卸下，再將硬碟架自機殼中取出.

简体中文

请依图标先以螺丝起子将锁固硬盘架的
螺丝卸下，再将硬盘架自机箱中取出.

3.

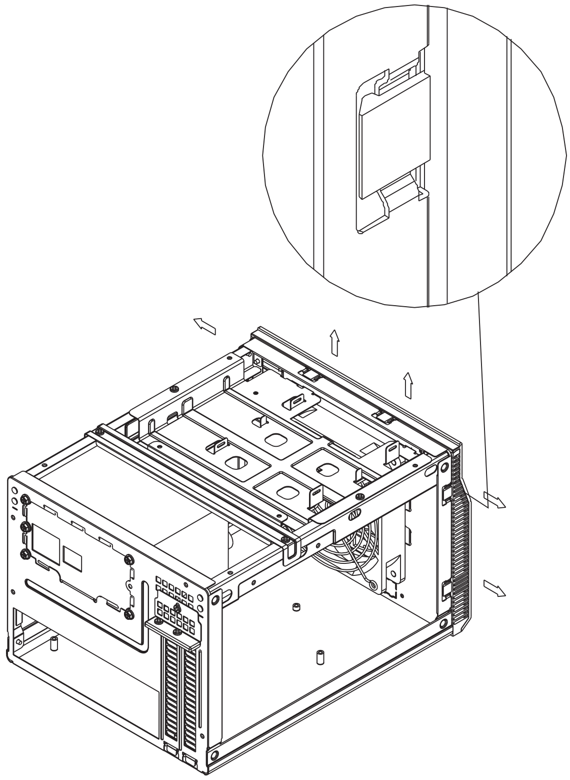

ENGLISH

Press the area as shown to release the clips, then remove the front panel.

DEUTSCH

Drücken Sie auf die Stelle wie abgebildet, um die Klemmen zu lösen und entfernen Sie die Frontabdeckung.

FRANÇAIS

Appuyez sur la zone comme montré pour détacher les clips, puis retirez le panneau frontal.

ESPAÑOL

Presione la zona como se muestra para soltar los enganches, luego quite el panel frontal.

ITALIANO

Premere nell'area indicata per sbloccare i fermi, quindi rimuovere il pannello frontale

РУССКИЙ

Нажмите на указанные зажимы и снимите переднюю панель.

한국어

그림에서와 같은 위치를 눌러 클립을 풀어준 후, 전면 패널을 제거합니다.

日 本 語

図に示された場所を押してクリップを開放し、フロントパネルを取り外します。

繁体中文

請依圖示輕按卡榫以卸下前面板.

简体中文

请依图示轻按卡榫以卸下前面板.

4.

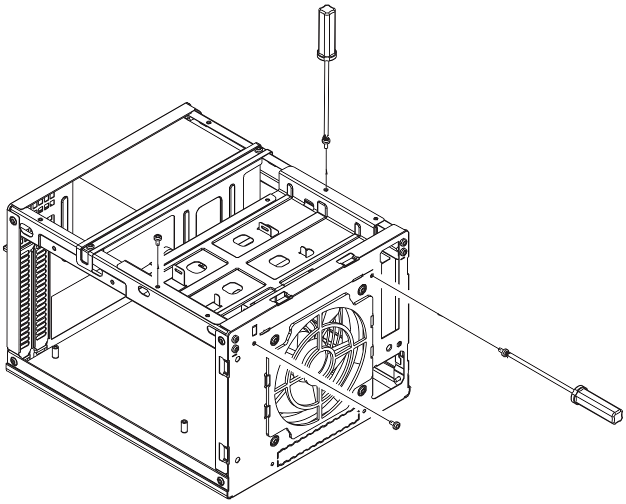

ENGLISH

Remove the screws holding the optical drive bracket with a screw driver as shown, then remove the bracket outward from the chassis.

DEUTSCH

Entfernen Sie die Schrauben der Halterung für optische Laufwerke mithilfe eines Schraubenziehers wie abgebildet und nehmen Sie die Halterung aus dem Chassis.

FRANÇAIS

Appuyez sur la zone comme montré pour détacher les clips, puis retirez le panneau frontal.

ESPAÑOL

Quite los tornillos que sujetan el bracket del dispositivo óptico con un destornillador como se muestra, luego quite el bracket del chasis.

ITALIANO

Rimuovere le viti che fissano il supporto dei lettori ottici, quindi rimuovere il supporto stesso.

РУССКИЙ

С помощью отвертки открутите шурупы, удерживающие кронштейн оптического диска, как показано на рисунке, и выньте кронштейн из корпуса.

한국어

광드라이브 브라켓을 고정하고 있는 나사를 스크류 드라이버를 이용해 그림과 같이 제거 한후, 브라켓을 케이스 바깥쪽으로 제거합니다.

日 本 語

図のように光学ドライブブラケットを固定しているネジをドライバーで外し、ケースからブラケットを取り外します。

繁体中文

依圖示先以螺絲起子將鎖固光碟機架的螺絲卸下，再將光碟機架自機殼中取出.

简体中文

依图标先以螺丝起子将锁固光驱架的螺丝卸下，再将光驱架自机壳中取出.

5.

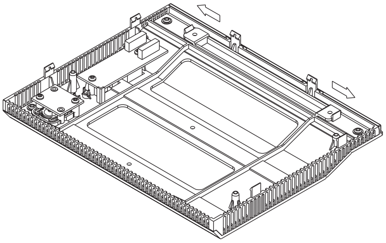

ENGLISH
Pull the clip apart to remove the slim optical drive cover.

DEUTSCH
Öffnen Sie den Clip um das optische Slim Laufwerk herauszunehmen.

FRANÇAIS
Tirez sur le clip pour pouvoir retirer le cache du lecteur optique slim.

ESPAÑOL
Tire del clip para sacar la cubierta del dispositivo óptico delgado.

ITALIANO
Rimuovere le viti come mostrato in figura per asportare il cover del lettore ottico slim.

РУССКИЙ
Чтобы снять крышку тонкого оптического привода, разомкните крепежную клипсу.

한국어
클립을 당겨 슬림 광 드라이브의 커버를 제거하세요.

日 本 語
クリップを外して、スリム光学ドライブのカバーを取り外します。

繁体中文
請卸下圖示中的將光碟機槽檔板自機殼中取出.

简体中文
请卸下图示以将光驱槽档板自机壳中取出.

6.

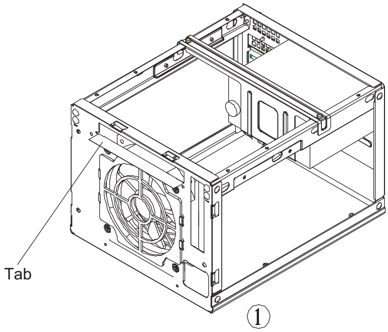

ENGLISH
Remove the tab of optical drive bay with a screw driver.

DEUTSCH
Entfernen Sie Klappe des optischen Laufwerkschachtes mithilfe eines Schraubenziehers.

FRANÇAIS
Retirez l'attache de la baie du lecteur optique avec un tournevis.

ESPAÑOL
Quite la presilla de la bahía del dispositivo óptico con un destornillador.

ITALIANO
Rimuovere la mascherina del bay del lettore ottico con un cacciavite.

РУССКИЙ
С помощью отвертки уберите накладку отсека для оптического привода.

한국어
스크류 드라이버를 이용해, 광드라이브 베이의 탭을 제거합니다.

日 本 語
光学ドライブベイのタブをドライバーで取り外します。

繁体中文
請以螺絲起子折斷光碟機槽上的檔片.

简体中文
请以螺丝起子折断光驱槽上的文件片.

7.

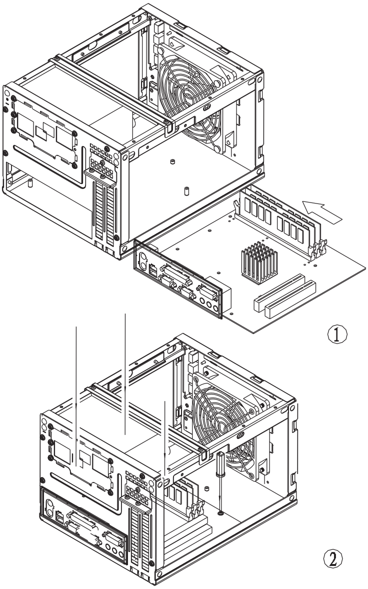

ENGLISH

Install your motherboard into the chassis as shown and secure with included screws.

DEUTSCH

Installieren Sie Ihr Motherboard im Chassis und befestigen Sie es mit den beiliegenden Schrauben.

FRANÇAIS

Retirez l'attache de la baie du lecteur optique avec un tournevis.

ESPAÑOL

Instale su placa base en el chasis como se muestra y asegúrela con los tornillos incluidos.

ITALIANO

Posizionare la scheda madre nella sua sede e fissarla con le viti in dotazione.

РУССКИЙ

Установите материнскую плату в корпус и закрепите ее прилагаемыми шурупами.

한국어

그림과 같이 나사를 제거해 슬림 광드라이브 커버를 제거합니다.

日 本 語

図のようにマザーボードをケースにインストールし、付属のネジで固定します。

繁体中文

將主機板裝入機殼內並以內附螺絲鎖固.

简体中文

将主机板装入机壳内并以内附螺丝锁固.

8.

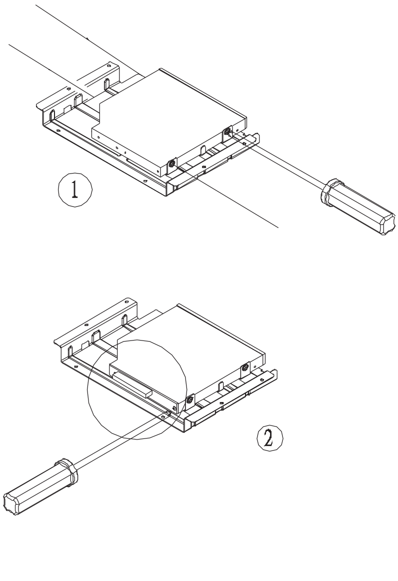

ENGLISH

Install your slim optical drive onto the bracket and secure with included screws (if a IDE slim optical drive is used, please install the included adapter and secure with screws as shown)

DEUTSCH

Installieren Sie Ihr dünnes optisches Laufwerk in der Halterung und befestigen Sie es mit den beiliegenden Schrauben (wenn ein IDE optisches Laufwerk verwendet wird, installieren Sie bitte den beiliegenden Adapter und befestigen Sie ihn wie abgebildet mit den Schrauben).

FRANÇAIS

Installez votre lecteur optique slim sur le casier et fixez-le avec les vis incluses (si un lecteur optique slim IDE est utilisé, veuillez installer l'adaptateur inclus et fixez-le avec des vis comme montré)

ESPAÑOL

Instale su dispositivo óptico delgado en el bracket y asegúrelo con los tornillos incluidos (si se usa un dispositivo óptico delgado IDE, por favor instale el adaptador incluido y asegúrelo con los tornillos como se muestra).

ITALIANO

Installare il lettore ottico slim nel suo supporto e fissarlo con le viti in dotazione (se si utilizza un lettore IDE, utilizzare l'adattatore incluso e fissarlo come mostrato in figura)

РУССКИЙ

Установите тонкий оптический привод в кронштейн и закрепите прилагаемыми шурупами (если используется тонкий оптический IDE-привод, установите прилагаемый адаптер и закрепите его шурупами, как показано на рисунке).

한국어

슬림 광드라이브를 브라켓에 설치한 후 동봉된 나사로 고정시킵니다. (만약 IDE 방식의 슬림 광드라이브가 사용될 경우, 동봉된 어댑터을 같이 설치하고 그림의 나사로 고정시킵니다.)

日 本 語

光学スリムドライブをブラケットに取り付け、付属のネジで固定します。（IDE光学スリムドライブを取り付けるには、図のように付属のアダプタを取り付けてからネジで固定してください。）

繁体中文

將薄型光碟機裝入光碟機架並以內附螺絲鎖固（如果你要使用IDE 薄型光碟機，請將內附的轉接頭裝上並以螺絲鎖固）

简体中文

将薄型光驱装入光驱架并以内附螺丝锁固（如果你要使用IDE 薄型光驱，请将内附的转接头装上并以螺丝锁固）

9.

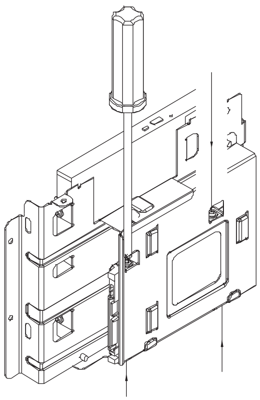

ENGLISH

Install your 2.5" hard drive onto the optical drive bracket as shown and secure with included screws.
(the maximum thickness of 2.5" hard drive is 15mm).

DEUTSCH

Installieren Sie Ihre 2,5 Zoll Festplatte in der optischen Laufwerkshalterung wie abgebildet und befestigen Sie sie mit den beiliegenden Schrauben.
(Die maximale Höhe der 2,5 Zoll Festplatte ist 15mm.)

FRANÇAIS

Installez votre disque dur 2.5" sur le casier du lecteur optique comme montré et fixez-le avec les vis incluses.
(l'épaisseur maximum du disque dur ne doit pas excéder 15mm).

ESPAÑOL

Instale su disco duro de 2,5" en el bracket para dispositivos ópticos como se muestra y asegúrelo con los tornillos incluidos (el grosor máximo del disco duro de 2,5" es de 15mm).

ITALIANO

Installare l'hard disk da 2,5" sul supporto del lettore ottico come mostrato e fissarlo con le viti in dotazione. (il massimo spessore supportato per hard disk da 2,5" è 15mm)

РУССКИЙ

Установите ваш 2,5-дюймовый жесткий диск в кронштейн оптического привода, как показано на рисунке, и закрепите прилагаемыми шурупами.
(Максимальная толщина 2,5-дюймового жесткого диска - 15 мм.)

한국어

2.5" 하드 디스크를 그림에서와 같이 광드라이브 브라켓에 설치한 후 나사로 고정합니다. 2.5" 하드 드라이브의 최대 두께는 15mm 까지 설치 가능합니다.

日 本 語

図のように2.5" ハードディスクドライブを光学ドライブブラケット上に取り付け、付属のネジで固定します。
（2.5" ハードディスクドライブの最大厚さは15㎜）

繁体中文

依圖示將您的2.5" 硬碟裝入光碟機架上並以內附螺絲鎖固
（2.5吋硬碟的最大厚度為15㎜）

简体中文

依图标将您的2.5" 硬盘装入光驱架上并以内附螺丝锁固（2.5吋硬盘的最大厚度为15㎜）

10.

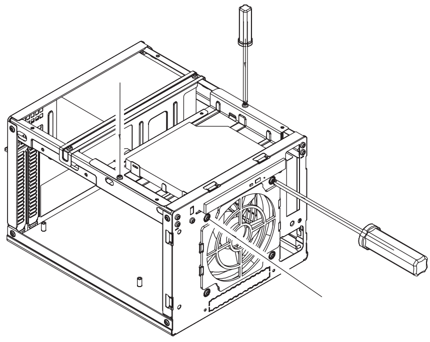

ENGLISH

Reinstall the optical drive bracket into the chassis and secure with screws (step 4)

DEUTSCH

Installieren Sie die Halterung für optische Laufwerke wieder im Chassis und befestigen Sie sie mit Schrauben (Schritt 4).

FRANÇAIS

Réinstallez le casier du lecteur optique dans le boîtier et fixez-le avec des vis (étape 4)

ESPAÑOL

Reinstale el bracket para dispositivos ópticos en el chasis y asegúrelo con tornillos (paso 4).

ITALIANO

Reinstallare il supporto del lettore ottico nello chassis e fissarlo con le viti.

РУССКИЙ

Установите кронштейн оптического привода в корпус и закрепите его шурупами (шаг 4).

한국어

광드라이브 브라켓을 케이스에 재 설치한 후, 나사로 고정시킵니다. (Step 4)

日 本 語

光学ドライブブラケットをケースに戻し、ネジで固定します。（ステップ 4）

繁体中文

將光碟機架裝回機殼內並以步驟四卸下的螺絲鎖固.

简体中文

将光驱架装回机壳内并以步骤四卸下的螺丝锁固.

11.

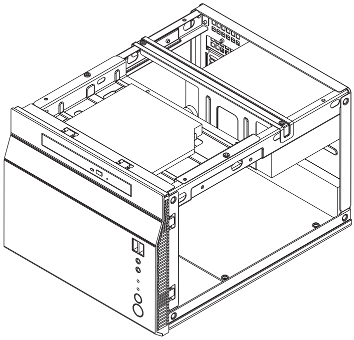

ENGLISH

Reinstall the front panel onto the chassis.

DEUTSCH

Installieren Sie die Frontabdeckung wieder am Chassis.

FRANÇAIS

Réinstallez le panneau frontal sur le boîtier.

ESPAÑOL

Reinstale el panel frontal en el chasis.

ITALIANO

Reinstallare il pannello frontale.

РУССКИЙ

Снова установите переднюю панель.

한국어

전면 패널을 케이스에 재 설치합니다.

日 本 語

フロントパネルをケースに戻します。

繁体中文

將前面板裝回機殼上.

简体中文

将前面板装回机壳上.

12.

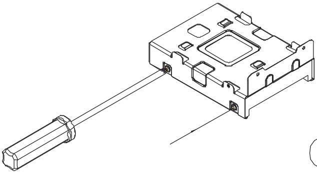

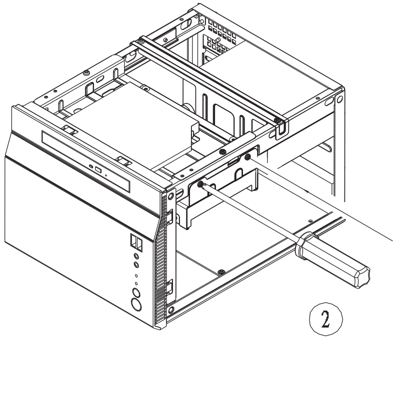

ENGLISH

Install your 3.5” hard drive onto the bracket as shown and secure with screws, then reinstall the bracket into the chassis and secure with screws.

DEUTSCH

Installieren Sie Ihre 3,5 Zoll Festplatte in der Halterung wie abgebildet und befestigen Sie sie mit Schrauben. Installieren Sie die Halterung wieder im Chassis und befestigen Sie sie mit Schrauben.

FRANÇAIS

Installez votre disque dur 3.5” sur le casier comme montré et fixez-le avec des vis, puis remettez le casier dans le boîtier et fixez le avec des vis.

ESPAÑOL

Instale su disco duro de 3,5” en el bracket como se muestra y asegúrelo con tornillos.

ITALIANO

Installare l’hard disk da 3,5” sul supporto come mostrato e fissarlo con le viti, quindi reinstallarlo nello chassis e fissarlo con le viti.

РУССКИЙ

Установите ваш 3,5-дюймовый жесткий диск в кронштейн, как показано на рисунке, закрепите его шурупами, затем установите кронштейн обратно в корпус и закрепите шурупами.

한국어

3.5” 하드 디스크를 그림에서와 같이 브라켓에 설치한후, 나사로 고정합니다. 이후, 브라켓을 케이스에 재 설치한 후, 나사로 고정시킵니다.

日 本 語

図のように3.5” ハードディスクドライブをブラケットに取り付け、ネジで固定します。
それからブラケットをケースに戻してネジで固定します。

繁体中文

請依圖示將您的3. 5吋硬碟裝入光碟機架上並以內附螺絲鎖固，再將光碟機架裝回機殼並以內附螺絲鎖固.

简体中文

请依图标将您的3. 5吋硬盘装入光驱架上并以内附螺丝锁固，再将光驱架装回机箱并以内附螺丝锁固.

13.

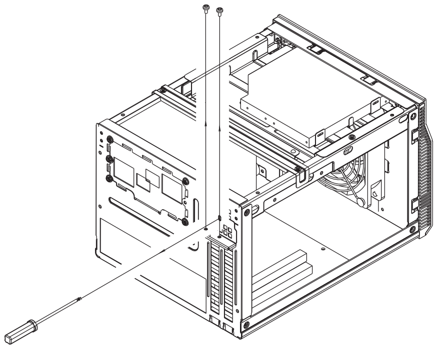

ENGLISH
Please remove the screws holding the expansion card slot cover, and remove it.

DEUTSCH
Bitte entfernen Sie die Schrauben der Expansionssteckplatzabdeckungen und entfernen Sie sie.

FRANÇAIS
Veuillez retirer les vis fixant les équerres des emplacements d'extension, puis retirez-les selon vos besoins.

ESPAÑOL
Quite los tornillos que sujetan la cubierta del zócalo de la tarjeta de expansión y retírela.

ITALIANO
Rimuovere le viti che che fissano la mascherina dello slot delle schede di espansione ed asportarlo.

РУССКИЙ
Открутите шурупы на крышке слота карты расширения и снимите крышку.

한국어
확장슬롯 커버를 고정하고 있는 나사를 제거한 후 슬롯 커버를 제거합니다.

日 本 語
拡張カードカバーを固定
しているネジを外し、カバーを取り外します。

繁体中文
請將鎖固擴充槽檔片的螺絲卸下,
再將擴充槽檔片卸下.

简体中文
请将锁固扩充槽档片的螺丝卸下,
再将扩充槽档片卸下.

14.

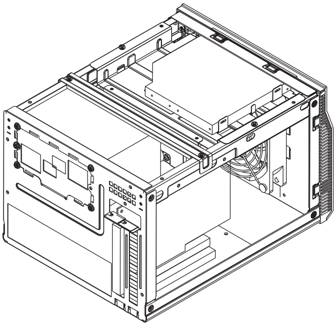

ENGLISH
Install your graphics card or expansion card.

DEUTSCH
Installieren Sie Ihre Grafik- oder andere Expansionskarte.

FRANÇAIS
Installez vos cartes graphiques ou d'extensions.

ESPAÑOL
Instale su tarjeta gráfica o tarjeta de expansión.

ITALIANO
Installare la scheda grafica o la scheda di espansione.

РУССКИЙ
Установите графическую карту или карту расширения.

한국어
그래픽카드나 확장 카드를 설치합니다.

日 本 語
グラフィックスカードまたは
拡張カードをインストールします。

繁体中文
安裝您的顯示卡或擴充卡.

简体中文
安装您的显示卡或扩充卡.

15.

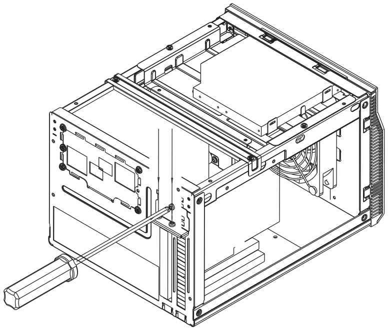

ENGLISH
Reinstall the expansion card slot cover and secure with screws.

DEUTSCH
Installieren Sie die Expansionssteckplatzabdeckung wieder und befestigen Sie sie mit Schrauben.

FRANÇAIS
Réinstallez la fixation des équerres et fixez-le avec des vis.

ESPAÑOL
Reinstale la cubierta del zócalo de la tarjeta de expansión y fíjela con tornillos.

ITALIANO
Reinstallare la mascherina e serrarlo per mezzo delle viti.

РУССКИЙ
Поместите на место крышку слота карты расширения и закрепите ее шурупами.

한국어
확장슬롯 커버를 재설치한 후 나사로 고정시킵니다.

日 本 語
拡張カードスロットカバーを戻し、ネジで固定します。

繁体中文
裝回擴充槽檔片並以螺絲鎖固.

简体中文
装回扩充槽档片并以螺丝锁固.

16.

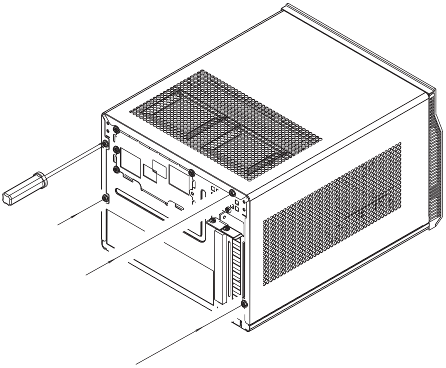

ENGLISH
After all cables and wirings are connected, reinstall the top cover and secure it.

DEUTSCH
Nachdem alle Kabel und Drähte verbunden sind, installieren und befestigen Sie wieder die obere Abdeckung.

FRANÇAIS
Après avoir branché tous les câbles, remettez le panneau supérieur et f ixez-le.

ESPAÑOL
Después de conectar todos los cables, reinstale la cubierta superior y fíjela.

ITALIANO
Dopo aver conesso tutti i cavi, reinstallare il pannello superior e fissarlo.

РУССКИЙ
Подключите все необходимые провода и кабели, после чего поставьте на место верхнюю крышку и закрепите ее шурупами.

한국어
모든 케이블과 선들이 연결되었으면 상부 커버를 재 설치한 후 나사로 고정시킵니다.

日 本 語
全てのケーブルやリード線を接続してから、上部カバーを元に戻してネジで固定します。

繁体中文
請在確認所有線材都已正確連接後裝回上蓋並以螺絲鎖固.

简体中文
请在确认所有线材都已正确连接后装回上盖并以螺丝锁固.

17.

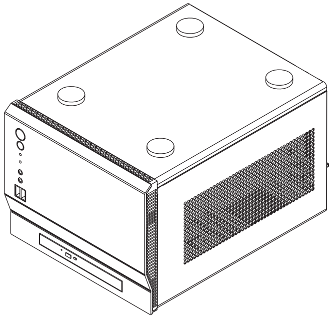

ENGLISH
Attach the rubber standoff onto the chassis appropriately as required.

DEUTSCH
Befestigen Sie den Gummi-Abstandhalter am Chassis wie benötigt.

FRANÇAIS
Collez les pieds en caoutchouc convenablement sous le boîtier comme exigé.

ESPAÑOL
Enganche la base de goma en el chasis si es necesario.

ITALIANO
Applicare i piedini in gomma sul telaio.

РУССКИЙ
Прикрепите к корпусу резиновые опоры.

한국어
고무 받침을 필요한만큼 케이스에 부착합니다.

日 本 語
必要に応じてケースにゴム製スタンドを取り付けます。

繁体中文
依需求將橡膠腳墊適當地貼附於機殼上.

简体中文
依需求将橡胶脚垫适当地贴附于机箱上.

18.

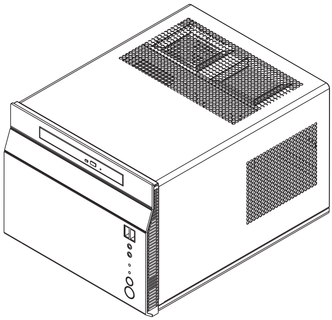

ENGLISH
Installation complete.

DEUTSCH
Die Installation ist vollständig.

FRANÇAIS
Installation terminée.

ESPAÑOL
Instalación completa.

ITALIANO
Installazione completata.

РУССКИЙ
Установка завершена.

한국어
설치가 완료되었습니다.

日 本 語
インストール完了。

繁体中文
安裝完成.

简体中文
安装完成.

Notice

If you need to clean the filter or replace/remove the fan, please refer to the following steps:

1.

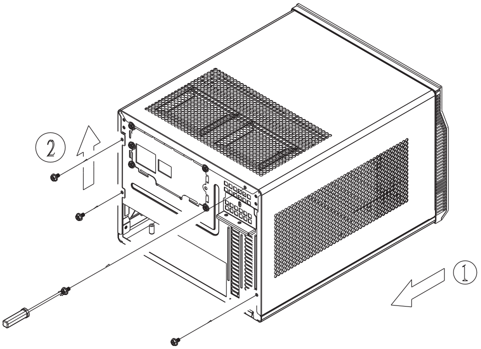

ENGLISH

Please remove the screws holding the top cover with a screw driver, and then pull it toward the back and lift it outward away from the chassis.

DEUTSCH

Bitte entfernen Sie die Schrauben der oberen Abdeckung mit einem Schraubenzieher und ziehen Sie die Abdeckung nach hinten, weg von dem Chassis.

FRANÇAIS

Veuillez retirer les vis fixant le panneau supérieur avec un tournevis, puis tirez-le vers l’arrière afin de le soulever en dehors du boîtier.

ESPAÑOL

Quite los tornillos que sujetan la parte superior con un destornillador y luego tire de ella hacia atrás y levántela del chasis.

ITALIANO

Rimuovere le viti che tengono il pannello superiore con un cacciavite, quindi spingerlo vesto la parte posteriore e sollevarlo per asportarlo dal telaio.

РУССКИЙ

С помощью отвертки открутите шурупы, удерживающие верхнюю крышку, а затем снимите ее, сдвинув назад и приподняв.

한국어

상부 커버를 고정하고 있는 나사를 스크류 드라이버를 이용해 제거한 후, 뒤쪽으로 당겨 들어 올려, 케이스로 부터 제거합니다.

日 本 語

上部カバーを固定しているネジをドライバーで外し、カバーを後方に引いてケースから取り外します。

繁体中文

請以螺絲起子將鎖固上蓋的螺絲卸下，並向後拉後提起以自機殼中取出.

简体中文

请以螺丝起子将锁固上盖的螺丝卸下，并向后拉后提起以自机箱中取出.

2.

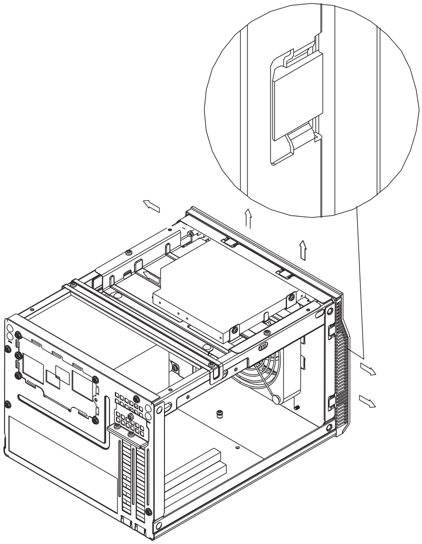

ENGLISH

Press the area as shown to release the clips, then remove the front panel.

DEUTSCH

Drücken Sie auf die Stelle wie abgebildet, um die Klemmen zu lösen und entfernen Sie die Frontabdeckung.

FRANÇAIS

Appuyez sur la zone comme montré pour détacher les clips, puis retirez le panneau frontal.

ESPAÑOL

Presione la zona como se muestra para soltar los enganches, luego retire el panel frontal.

ITALIANO

Premere nell’area indicata per sbloccare i fermi, quindi rimuovere il pannello frontale.

РУССКИЙ

Нажмите на указанные зажимы и снимите переднюю панель.

한국어

그림에서와 같은 위치를 눌러 클립을 풀어준 후, 전면 패널을 제거합니다.

日 本 語

図に示された場所を押してクリップを開放し、フロントパネルを取り外します。

繁体中文

請依圖示輕按卡榫以卸下前面板.

简体中文

请依图示轻按卡榫以卸下前面板.

3.

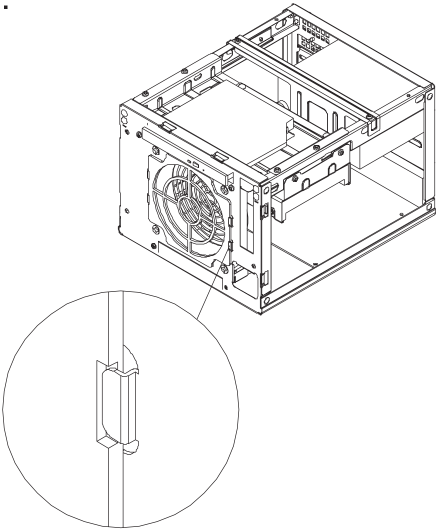

ENGLISH
Press the area as shown to remove the filter.

DEUTSCH
Drücken Sie die Stelle wie abgebildet, um den Filter zu entfernen.

FRANÇAIS
Appuyez sur la zone comme montré pour détacher le filtre.

ESPAÑOL
Presione la zona como se muestra para quitar el filtro.

ITALIANO
Premere nell'area indicate per rimuovere il filtro.

РУССКИЙ
Для того чтобы убрать фильтр, нажмите на указанную область.

한국어
그림에서와 같은 위치를 눌러 필터를 제거합니다.

日 本 語
図に示された場所を押してフィルタを外します。

繁体中文
請依圖示輕按以卸下濾網.

简体中文
请依图示轻按以卸下滤网.

4.

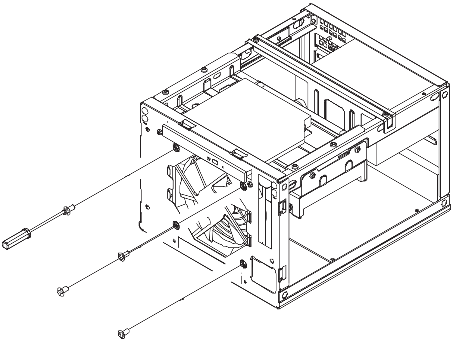

ENGLISH
Remove the 4 screws holding the fan, and remove the fan from the interior of the chassis. Then reinstall the chassis by following the previous steps in reverse order.

DEUTSCH
Entfernen Sie die 4 Befestigungsschrauben des Lüfters und nehmen Sie den Lüfter aus dem Chassis. Montieren Sie das Chassis wieder, indem Sie die o.g. Schritte in umgekehrter Reihenfolge durchführen.

FRANÇAIS
Retirez les 4 vis fixant le ventilateur, et retirez le ventilateur par l'intérieur du boîtier. Puis remontez le boîtier en suivant les étapes précédentes dans l'ordre inverse.

ESPAÑOL
Quite los 4 tornillos que sujetan el ventilador y luego retire el ventilador del interior del chasis. Luego reinstale el chasis siguiendo los pasos previos en sentido inverso.

ITALIANO
Rimuovere le 4 viti che serrano la ventola e rimuoverla dal suo telaio, quindi reinstallare il telaio seguendo i passaggi precedenti in ordine inverso.

РУССКИЙ
Открутите 4 шурупа, удерживающие вентилятор, и выньте вентилятор из корпуса. Затем соберите корпус, проделав предыдущие шаги в обратном порядке.

한국어
팬을 고정하고 있는 4개의 나사를 제거한 후, 팬을 케이스 내부로 부터 제거합니다. 케이스 조립은 분해의 역순으로 하시면 됩니다.

日 本 語
ファンを固定しているネジ4本を外し、ケースの内側からファンを取り外します。その後は、逆の手順でケースを元に戻します。

繁体中文
將鎖固風扇的四顆螺絲卸下後,
自機殼內取出風扇。
再依照前述步驟反向安裝機殼.

简体中文
将锁固风扇的四颗螺丝卸下后,
自机箱内取出风扇。
再依照前述步骤反向安装机箱.

Warranty Information

During the warranty period, assistance for replacement or exchange of defective components is available at the place of purchase. Please bring your receipt and warranty certificate for the proof of purchase. The warranty does not cover repair or exchange of the product resulting from misuse, accident, modification, unsuitable physical or operating environment, improper maintenance by you, or failure caused by a product for which SilverStone is not responsible for. The warranty is voided by removal or alteration of product or parts identification labels.

Warranty period is region specific, please contact your reseller or SilverStone authorized distributor for more information.

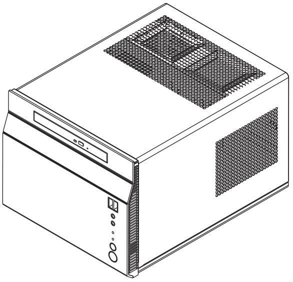

This instruction will help you to make the most out of your PC enclosure. Please read through it before installation. Also, please keep your PC enclosure receipt and this instruction in safe place for the future reference.

We, SilverStone Technology, hope you will enjoy our product. If you have any comment or suggestion, please email to support@silverstonetek.com Thank you for choosing and supporting our product.

To be valid, this sheet must be filled out by your salesperson at the time of purchase.

Store :

Purchaser :

Purchase date :

Model No. :

Serial No. :

SilverStone Technology Co., Ltd.

www.silverstonetek.com

support@silverstonetek.com

Issue date: April,2009

NO：G11209770